# Untergeschoss - Innentür, Stahlblech, 2-flgl., ohne Brandschutzanforderungen

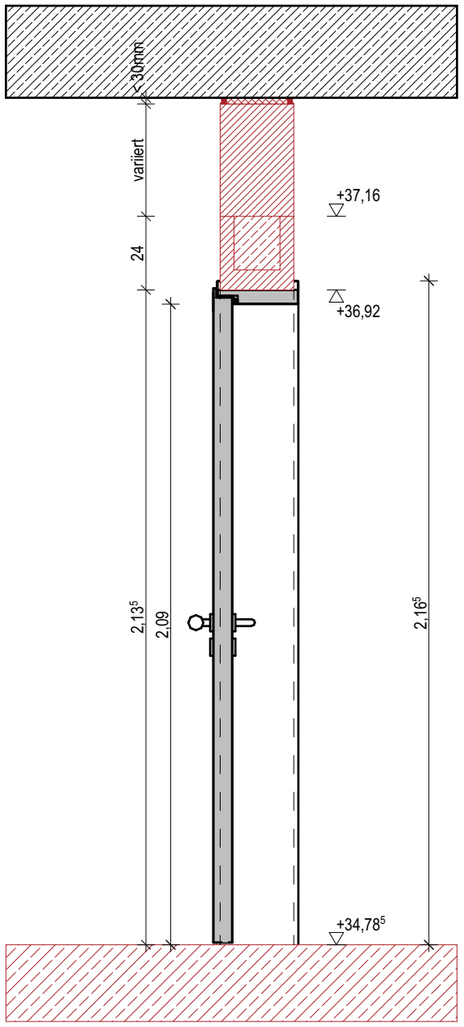


Teilschnitt - M 1:20

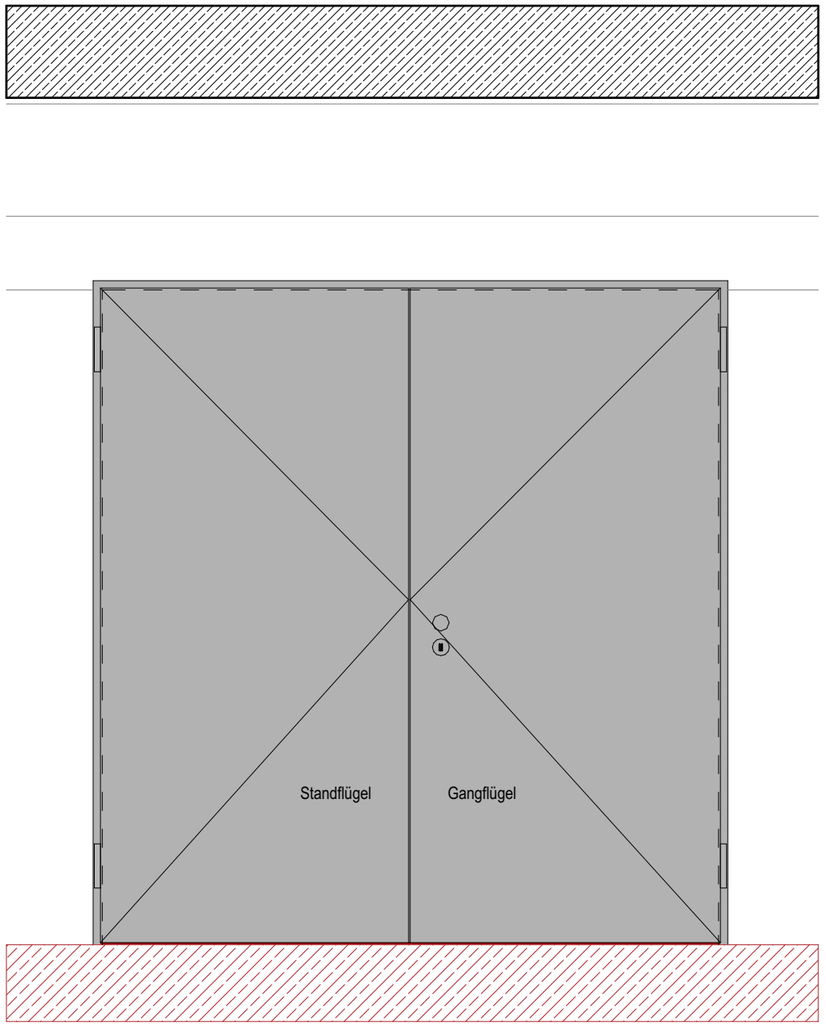


Ansicht - M: 1:20

T.A.U1.02-01 DIN rechts

T.A.U1.02-05 DIN rechts

| | |
|---|---|
| Typ: | 2-flügelig |
| Rohbaumaße: | Breite 2,01m, Höhe 2,13⁵m |
| Brandschutz: | ohne Anforderung |
| Schallschutz: | ohne Anforderung |

Zarge:

| | |
|---|---|
| Zargentyp: | zweiteilige Umfassungszarge |
| Material: | Stahl |
| Oberfläche: | verzinkt, pulverbeschichtet rot, RAL nach Vorgabe Architektur |
| Bes. Ausführung: | — |

Türflügel:

| | |
|---|---|
| Typ / Material: | Stahltür |
| Türblatt: | gefälzt einschlagend |
| Kantengeometrie: | gefälzt, Dünnfalz |
| Oberfläche: | verzinkt, pulverbeschichtet rot, RAL nach Vorgabe Architektur |
| Bes. Ausführung: | — |

Ausstattung / Beschläge:

| | |
|---|---|
| Beschläge: | Edelstahl |
| Bänder: | 2 Rollenbänder bis Türbreite ≤ 1,01 m<br>3 Rollenbänder bis Türbreite ≥ 1,01 m |
| Garnitur Bandseite: | Türknauf |
| Garnitur Gegenbandseite: | Türdrücker |
| Türschließer: | Obentürschließer, gem. Türliste |
| Türstopper: | gem. Türliste |
| Bes. Ausführung: | — |
| Sicherheitsausstattung: | — |
| Sonstiges: | Absenkdichtung<br>Öffnungswinkel 90 Grad |

Stahl-Umfassungszargen des Typs "UZ" für Stahlblech-Türblätter
Die mehrteiligen Zargen sind ohne Bodeneinstand und nach jeweiliger Herstellervorschrift zu montieren. Zargen sind grundsätzlich mit schwindarmen Mineralmörtel zu vergiessen. Zargen an Brandschutztüren, gemäß Prüfzeugnis z.B. mit Hinterfüllung mit zugelassenem Vergussmörtel oder mit Mineralwolle oder Mineralwoll-Formteilen.

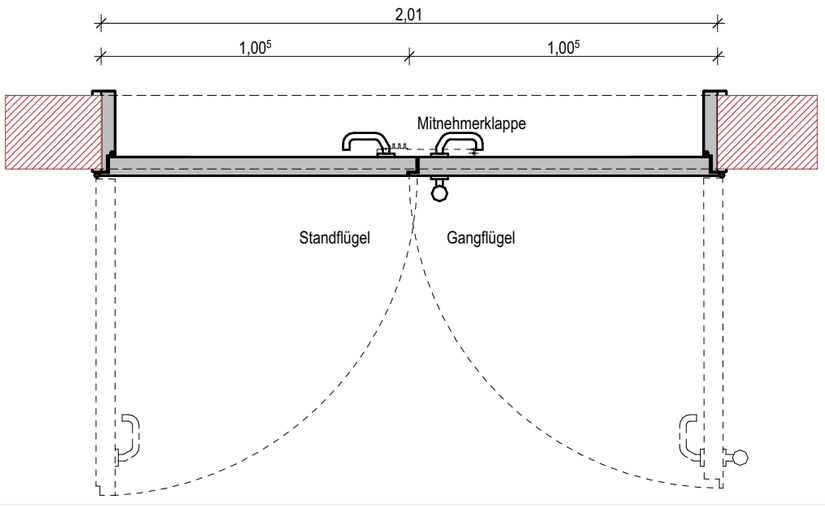


Grundriss - M: 1:20

| Index | Änderung | Gez. | Datum |
|---|---|---|---|
| | | | |

Bauherr

**Stadt Gelsenkirchen, Stabsstelle IGA 2027**
Goldbergstraße 14
45894 Gelsenkirchen

fon (Gebäudemanagement): 0209 169-5322
fax (Gebäudemanagement): 0209 169-3530
mail: iga2027@gelsenkirchen.de


Projekt

Internationale Gartenausstellung Metropole Ruhr 2027

KBE Kohlenbunkerensemble, Gelsenkirchen
Sanierung, Umbau und Umnutzung des Kohlenbunkerensembles

Grothusstraße 205
45899 Gelsenkirchen

Planinhalt

UG - Innentür, Stahlblech, 2-flgl., ohne Brandschutzanforderungen

| Gez. | Gepr. | Format | Erstellungsdatum | Indexdatum |
|---|---|---|---|---|
| AS | AK | DIN A3 | 30.04.2026 | -- |

| Projekt | Verfasser | Bauteil | Phase | Plannummer | Maßstab | Planart | Inhalt | Index | Status |
|---|---|---|---|---|---|---|---|---|---|
| IGA | ARC | KBE-A | 5 | 8013 | 020 | DE | IT | -- | VA |